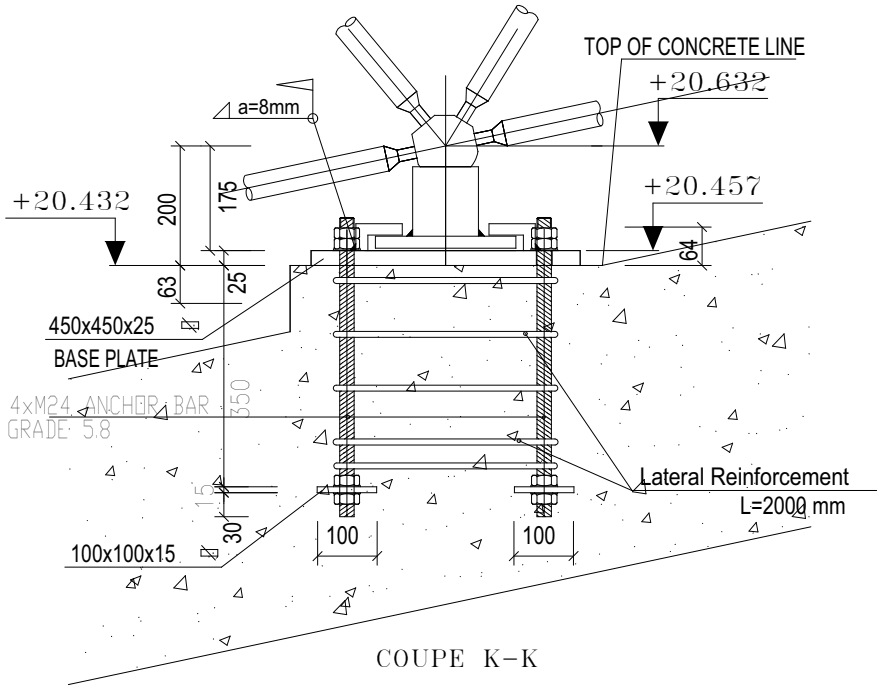

COUPE K-K

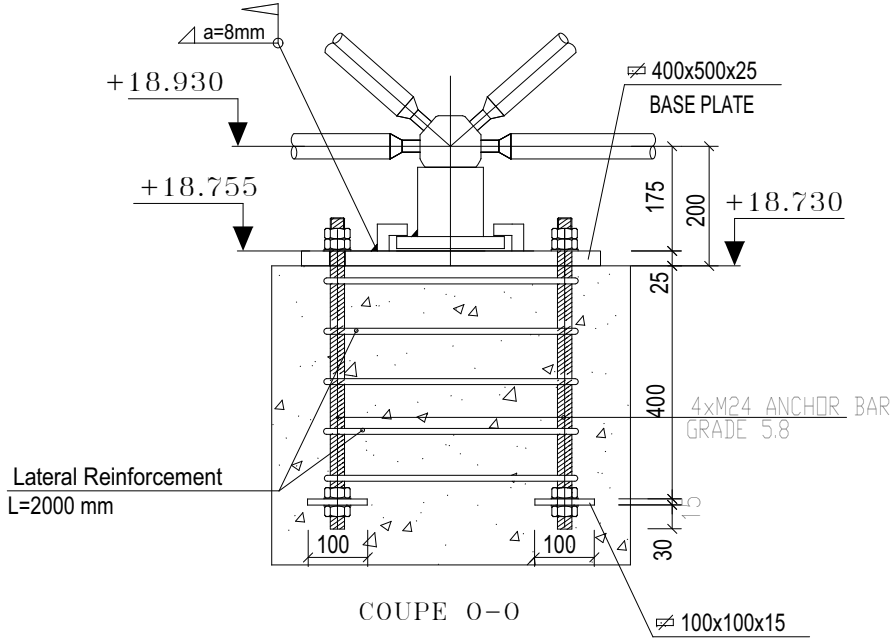

COUPE O-O

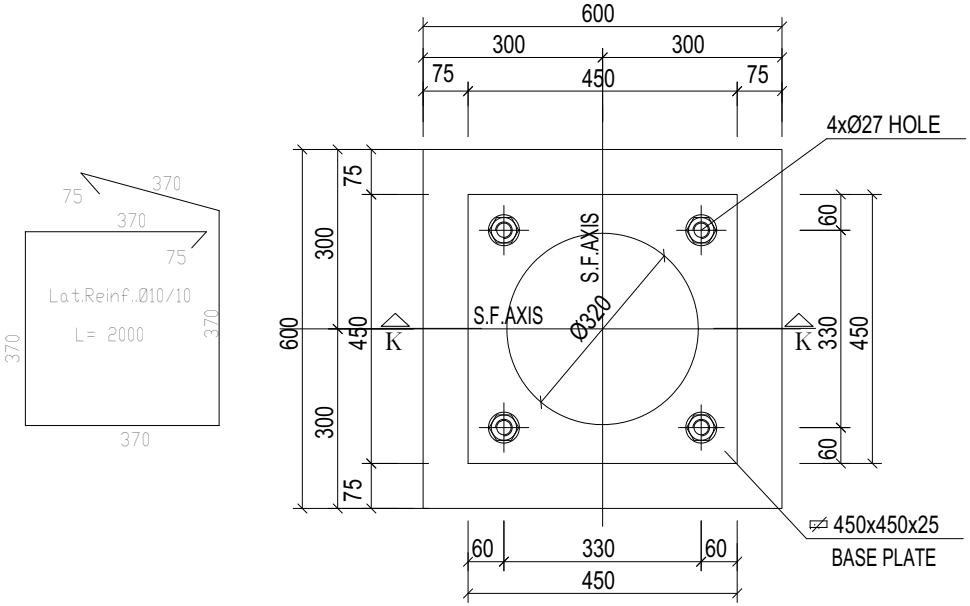

DETAIL A (P2)

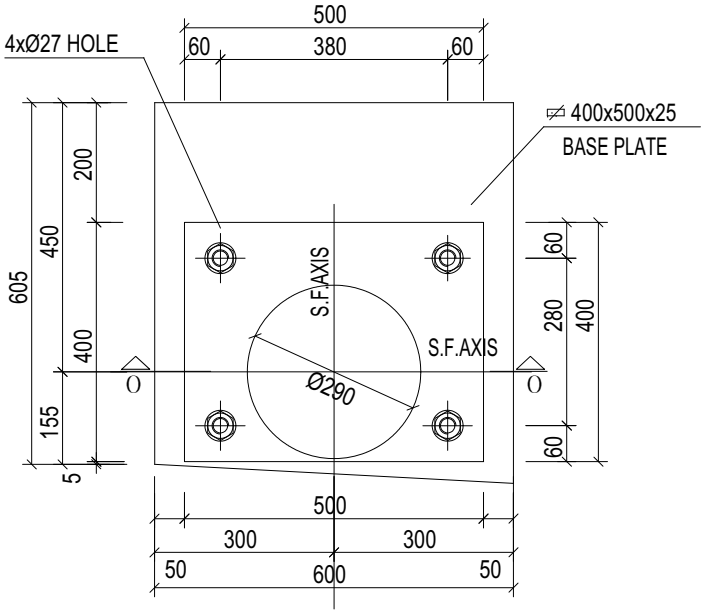

DETAIL D (P4)